Výkres krovu

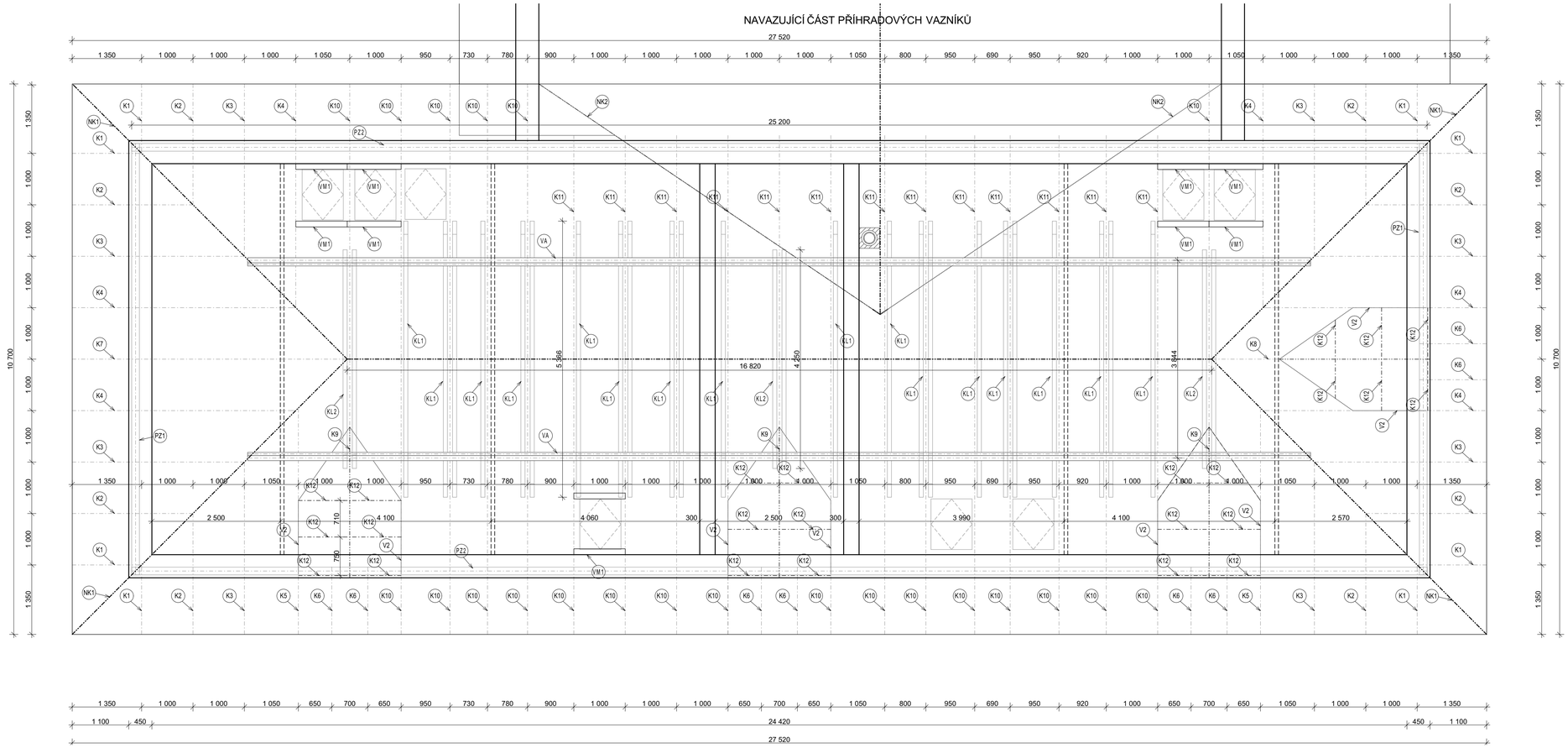

POPIS

- KOMPLETNÍ KROV BUDE TVOŘEN ZE SMRKOVÉHO DŘEVA C24
- POZEDNICE BUDE KOTVENA DO POZEDNÍHO VĚNCE O VÝŠCE 250mm CHEMICKOU KOTVOU A UKOTVENA ZÁVITOVOU TYČÍ
- SMRKOVÉ ŘEZIVO JE PŘEDPOKLÁDÁNO BEZ KAZŮ, ZÁSMOLKŮ A S PRŮŘEZEM V CELÉ PLOŠE
- VAZNICE BUDE PODEPŘENA OCELOVÝMI RÁMY VIZ. DETAIL.
- OCELOVÝ RÁM BUDE ZAPUŠTĚN DO OBVODOVÉ ZDI A BUDE PROCHÁZET PŘES POZEDNÍ VĚNEC
- NUTNÉ NA STAVBĚ DOMĚŘIT PŘESNÉ NAPOJENÍ STŘECH MEZI VAZNÍKY A KROKVOVOU SOUSTAVOU
- PŘESAHY STŘECHY BUDOU OPŘENY VZPĚRAMI DO OBVODOVÉHO ZDIVA, TYTO PŘESAHY BUDOU OBLOŽENY CEMENTOVLÁKNITÝMI DESKAMI
- VŠECHNY DŘEVĚNÉ PRVKY MUSEJÍ BÝT VZDÁLENÁ OD TĚLESA KOMÍNU MIN. 50mm

LEGENDA MATERIÁLŮ

PRVEK	ZNAČENÍ	ROZMĚR	DÉLKA	KUSY	POZNÁMKA
POZEDNICE	PZ1	150/150	8 385	2	CHEM. KOTVA DO ŽB VĚNCE
POZEDNICE	PZ2	150/150	25 210	2	CHEM. KOTVA DO ŽB VĚNCE
VAZNICE	VA	100/140 + U140	20 685	2	SVORNÍKY M16 PO 600mm
NÁROŽNÍ KROKEV	NK1	120/160	8 522	4	
NÁROŽNÍ KROKEV	NK2	120/160	8 685	2	
KLEŠTINA	KL1	80/180	5 350	23	
KLEŠTINA	KL2	80/180	4 250	6	
VZPĚRA	VZ1	100/100	1 100	63	
VÝMĚNA	VM1	100/100	900	12	
KROKEV	K1	100/140	1 705	8	
KROKEV	K2	100/140	2 925	8	
KROKEV	K3	100/140	4 145	8	
KROKEV	K4	100/140	5 365	6	
KROKEV	K5	100/140	5 420	2	
KROKEV	K6	100/140	1 605	8	
KROKEV	K7	100/140	6 526	1	
KROKEV	K8	100/140	1 675	1	
KROKEV	K9	100/140	2 455	3	
KROKEV	K10	100/140	6 680	22	
KROKEV	K11	100/140	5 420	13	
SLOUPEK	S1	100/100	1 370	8	
KROKEV	K12	100/100	1 780	24	
VAZNIČKA	V1	100/120	2 000	4	
VAZNIČKA	V2	100/120	1 450	8	

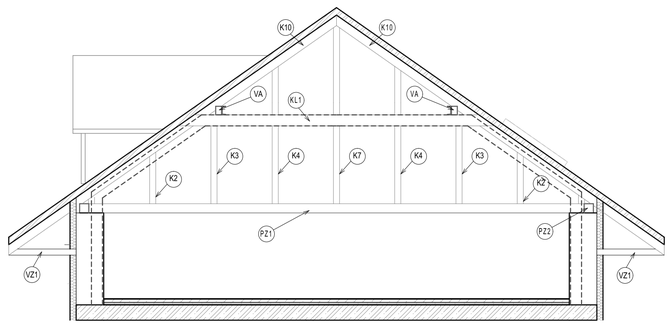

OCELOVÉ PODEPŘENÍ VAZNIC

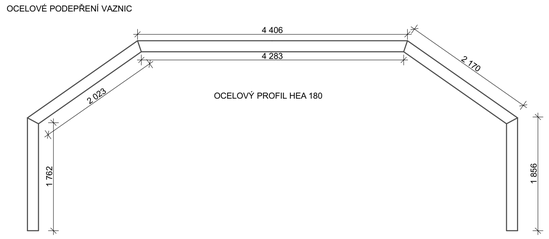

VÝKRES KROVU VIKÝŘE
M 1:50

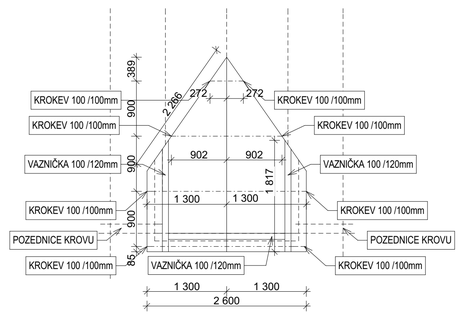

VÝKRES STŘECHY VIKÝŘE
M 1:50

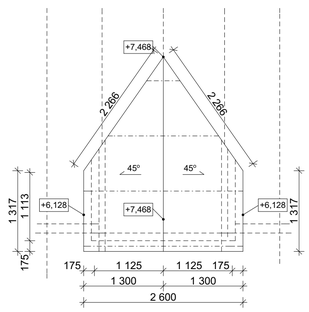

ŘEZ K-K
M 1:50

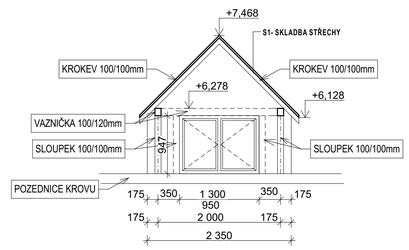

ŘEŠENÁ PROJEKTOVÁ DOKUMENTACE VOLNĚ NAVAZUJE NA DOKUMENTACI PRO STAVEBNÍ POVOLENÍ Č.J.500/1206/2009 NA SOUBOR STAVEB. TATO PROVÁDĚCÍ DOKUMENTACE ŘEŠÍ POUZE SO01 - MULTIFUNKČNÍ DŮM

+0,000= 291,65m n.m. BPV
Souřadnicový systém JTSK

S

MULTIFUNKČNÍ DŮM na p.p.č. 75/1, p.p.č.75/3, p.p.č.76, p.p.č.74 a st.p.č.67			AUTORIZAČNÍ RAZÍTKO :
INVESTOR:	Obec Stračov, Stračov 2, 503 14 Stračov	ČÍSLO PARÉ :	
VYPRACOVAL	Bc. Tomáš Nosek		
KONTROLOVAL	Bc. Tomáš Nosek		
ZOD. PROJEKTANT	Ing. Karel Vrbický		Formát: 4 x A4
DÍL DOKUMENTACE	SO 01 - Multifunkční dům		Datum: ÚNOR 2021
NÁZEV VÝKRESU	**Výkres krovu**		Stupeň projektu: DPS
			Měřítko: 1:50
			Číslo výkresu: D.1.1.10